you can

Canon

iR3025/N
iR3035/N
iR3045/N
Multifunkční tiskárna

Produktivní a úsporné řešení pro kancelářské zpracování dokumentů

Multifunkční

Kvalitní tisk

iR3025/N / iR3035/N / iR3045/N

Aby se produktivní multifunkční tisk stal ve vaší kanceláři realitou

S Canonem je vytváření dokumentů, tisk a sdílení informací snadné a hospodárné. Stroje iR3025/N, iR3035/N a iR3045/N patří do řady výkonných černobílých multifunkčních tiskáren, které určují nejvyšší standardy pro produktivní kancelářská zařízení. Každé zařízení je vybaveno inteligentní technologií a je kompatibilní s výkonným softwarem pro zajištění snadného ovládání a výjimečné úrovně kontroly správy.

Výkonný přenos dokumentů.

Zabezpečené informace.

Vysoká produktivita

Jediné zařízení, které zvládá práci mnoha – stroje iR3025/N, iR3035/N a iR3045/N šetří cenný prostor, který zabírají faxy, tiskárny, skenery a kopírky, a také všechen čas, který vaši zaměstnanci stráví pobíháním mezi nimi. Nyní může každý vytvořit, sdílet a distribuovat dokumenty snadno a s profesionálním vzhledem – bez potíží a výdajů spojených s outsourcingem.

Software uniFLOW

Hospodárný, kontrolovatelný tisk

Stroje iR3025/N, iR3035/N a iR3045/N vám umožní pracovat s dokumenty využitím obou stran papíru, což je hospodárnější a vašim dokumentům dodá profesionální vzhled. Díky použití doplňkového softwaru Canon uniFLOW se tisk a správa nákladů posouvají na zcela jinou úroveň.

Spolehlivá kontrola

uniFLOW poskytuje dlouhodobý a detailní přehled o tom, kdo, co a kde tiskne a kolik vás to stojí. Také vám umožní automaticky přesměrovat tisk na nejhospodárnější zařízení v síti nebo kontrolovat výstup všech oddělení. To usnadňuje vytváření rozpočtu a umožní vám realizovat jasný návrat vaší investice.

Informace v bezpečí

Canon zajistí, aby vaše obchodní informace byly v bezpečí. Přístup ke strojům iR3025/N, iR3035/N a iR3045/N je kontrolován pomocí hesel, přihlašovacích procedur do sítě společnosti nebo dokonce pomocí otisků prstů*. Dokumenty lze skladovat v zabezpečených schránkách, dokud je odpovídající uživatel nevytiskne. Dokumenty mohou být také šifrovány, dříve než jsou odeslány ostatním. Pro vysoce citlivý materiál lze do tištěných dokumentů vložit vodoznak, který se objeví v případě, že se někdo pokusí vytvořit jejich kopii. Nebezpečí napadení systému zvenčí lze snížit pomocí nástrojů pro ověření přístupových práv, které zajistí, že se stroji iR3025/N, iR3035/N a iR3045/N mohou komunikovat pouze oprávněné počítače PC nebo Mac. Pevné disky zařízení mohou být navíc vymazány nebo šifrovány a „výpisy úloh“ ukryty.

Opravdové zabezpečení

Snadné pro IT

Stroje Canon iR3025N, iR3035N a iR3045N jsou připraveny pro síťový provoz, takže jejich instalace je snadná. V případě potřeby mohou být zařízení iR3025, iR3035 a iR3045 také později upgradovány.

iW Management Console (iWMC) je webový nástroj, který usnadňuje centralizovanou správu síťových zařízení – ideální pro vytížená IT pracoviště. Tato standardní funkce umožňuje vzdálenou správu nastavení zařízení, detekci nových zařízení pomocí automatizovaných úkolů a odesílání chybových hlášení prostřednictvím e-mailu. E-maily mohou upozorňovat na nedostatek toneru, zachycení papíru a problémy s údržbou zařízení, takže je lze řešit snadno a rychle jen s minimálními prostoji. iWMC také umožňuje správcům replikovat nastavení a adresáře ve více zařízeních.

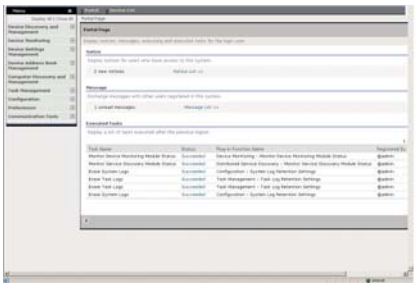

Hlavní portál iWMC

Stroje iR3025/N, iR3035/N a iR3045/N také využívají stejného uživatelského rozhraní jako barevná kancelářská zařízení Canon, takže uživatelé mohou snadno a bez námahy při práci přecházet z jednoho zařízení k jinému.

Pomocí doplňkového systému Canon e-Maintenance mohou být problémy se zařízením automaticky hlášeny, takže není třeba si dělat starosti s jejich nepřetržitým sledováním.

Důvěrné dokumenty odeslané na tiskárnu

Po zkopírování dokumentu se objeví vodoznak

* se softwarem uniFLOW

Všechny potřeby vaší kanceláře zpracuje jedno skvělé zařízení

Díky Canonu bylo to nejlepší z kancelářské techniky zkombinováno do jediného zařízení, které vše zpracuje pohodlně a souběžně. S výkonnými stroji iR3025/N, iR3035/N, a iR3045/N můžete nyní tisknout, kopírovat, faxovat, skenovat a odesílat informace rychle, spolehlivě a v konzistentní vysoké kvalitě.

Produktivní spolehlivý tisk

Zařízení iR3045/N tiskne a kopíruje neuvěřitelných 45 stran za minutu a stroje iR3035/N a iR3025/N produkují 35, respektive 25 stran za minutu. S výjimkou rychlosti je výkon všech zařízení totožný. Podle svého rozpočtu si tak můžete vybrat to, které se vám bude nejlépe hodit pro plnění vašich termínů. Tisk se provádí pomocí standardu Post Script (volitelný), PCL nebo unikátního standardu Canon UFRII pro vyšší rychlost zpracování v síti.

Snadno ovladatelné rozhraní znamená, že i náročné tiskové úlohy mohou uživatelé provádět od svých pracovních stolů. Díky velké dotykové obrazovce je přímé ovládaní zařízení stejně snadné. Obě rozhraní také využívá i řada barevných kancelářských zařízení Canon, takže je možno ve vaší kanceláři snadno a bez dalších školení používat různá zařízení.

Tisk 45 str./min.

Děrování

Sedlově sešitá brožura

A3 s horizontálním děrováním

Vysoce kvalitní tisk

Vysoce kvalitní zpracovávání dokumentů se při použití iR3025/N, iR3035/N a iR3045/N stává standardem – s ostrými a jasnými tisky a vynikajícím rozlišením 1200 dpi. Profesionální kompletační funkce umožňují snadné vytváření sešitých nebo děrovaných zpráv, působivých brožur a zákaznických nabídek na velké množství různých typů a velikostí médií.

Vynikající kvalita

Software Canon iWPM zvyšuje profesionalitu práce. Když chcete vytvořit zprávu obsahující informace z různých souborů – například Word, PowerPoint nebo Excel – obvykle je nejdřív musíte vytisknout a poté ručně setřídit, což je časově náročné. Software iWPM vám ale umožní provést třídění rychle a elektronicky na vašem počítači, takže pak můžete vytisknout kompletní verzi.

Výkonná komunikace

Stroje iR3025/N, iR3035/N a iR3045/N otevírají nové cesty pro sdílení informací ve vaší kanceláři. Dokumenty mohou být například skenovány použitím podavače dokumentů rychlostí 45 obrazů za minutu, okamžitě zašifrovány a poté bezpečně odeslány ve formátu PDF pomocí nástroje Canon i-Send na různá místa – do síťových složek, schránek a na e-mailové adresy. To vše lze provést, aniž byste potřebovali další software.

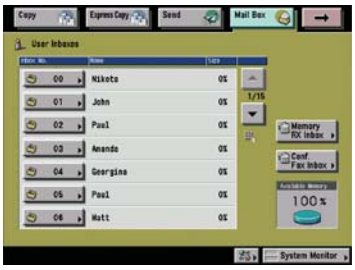

Schránka

Schránky

Stroje iR3025/N, iR3035/N a iR3045/N mají schránky, což zvyšuje jejich univerzálnost a schopnost uchovávat důvěrné dokumenty. Schránky jsou bezpečným místem pro uložení všech dokumentů přímo na zařízení a lze je vytvořit pro jednotlivce nebo skupiny uživatelů. Pro vaše pohodlí může být jakýkoli dokument naskenován nebo vytištěn přímo ze schránky nebo do ní odeslán – to je zvlášť užitečné, když nechcete, aby se důvěrný dokument někde povaloval, než se k němu stihnete dostat. Před tiskem si také přímo na stroji můžete zobrazit náhled dokumentů ze své schránky.

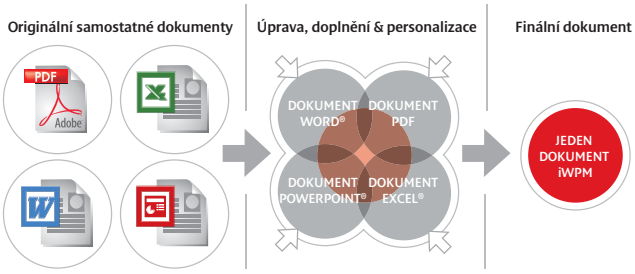

iW Publishing Manager

Řešení pro přidanou hodnotu.

Rychlá komunikace.

Doručte zpracování, které vždy udělá dojem

Dodejte do své kanceláře opravdu všestranný nástroj pro zpracovávání dokumentů díky řadě zařízení a širokému spektru možných konfigurací, které budou nejlépe odpovídat vašemu firemnímu prostředí a rozpočtu.

1 Profesionální vzhled

S vytvořením profesionálně vypadajících dokumentů vám pomůže sedlový finišer AE2. S ním můžete vytvářet automaticky skládané šedesátistránkové brožury z 15 listů, a to pouhými několika kliknutími myší – vše v pohodlí na vašem pracovním stole. Dokonce lze vytvářet brožury až do působivé velikosti A4. Přidejte software Canon iWPM a můžete kombinovat informace z různých zdrojů a vytvářet tak časopisy pro zaměstnance nebo dokonce informační brožury o společnosti.

Profesionální výsledek

Vytiskněte nebo zkopírujte hlášení a pak sešijte až 50 stran A4 nebo 30 stran A3/A4R pomocí rohového nebo dvojitého sešití. V jednom tiskovém/kopírovacím sledu může být zpracováno až 1000 listů A4-A5R.

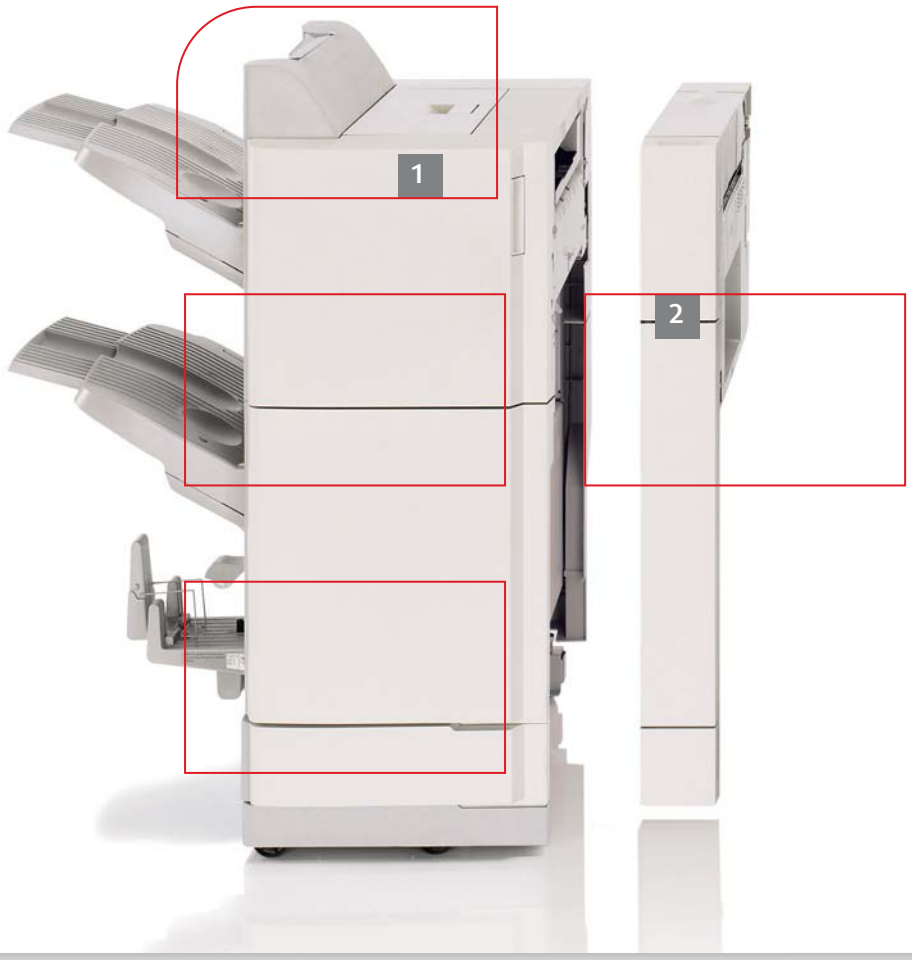

3 Podavač dokumentů / snímací jednotka

Podavač dokumentů na 50 listů vám pomůže při skenování a kopírování různě velkých originálů, protože do něj mohou být uloženy dokumenty různých formátů. Pomocí snímací jednotky a univerzální odesílací funkce Canon můžete skenovat dokumenty a okamžitě je odesílat na e-mailové adresy, do schránek a síťových složek.

5 Ochrana životního prostředí

Fixační technologie Canon on-demand znamená, že když se zařízení nepoužívá, automaticky přejde do režimu spánku a šetří tak energii. Když je pak znovu potřeba, je připraveno během několika sekund, takže je zajištěna maximální produktivita. Zařízení také odpovídá nejpřísnějším standardům ohledně životního prostředí (např. RoHS), které omezují používání nebezpečných látek. Proces doplňování toneru znamená, že nedochází k uvolňování ozonu, což je v dnešní době důležité.

Pomocí aplikační platformy Canon MEAP (Multifunctional Embedded Application Platform), která je zabudovaná přímo v zařízení a založená na platformě Java, můžete nový a uživatelsky přizpůsobený software začlenit přímo do svého zařízení. Tímto způsobem vaše investice drží krok s nejžhavějšími novinkami v oblasti kancelářské komunikační technologie.

6 7 8 Rozsáhlá zásoba papíru

Při kombinaci všech zdrojů papíru včetně podavače disponuje zařízení zásobou 4 950 listů, což poskytuje velkou univerzálnost ze 6 různých zdrojů. Všechny zásobníky na 550 listů jsou nastavitelné a může do nich být uložen papír formátu A5–SRA3. Můžete tak vytvářet letáky formátu A5, které pomohou zvýšit informovanost o hlavních záležitostech společnosti, nebo dokonce plakáty formátu SRA3. Ruční podavač na 50 listů pojme papír s vyšší gramáží, takže můžete vytvářet dokumenty obsahující média o hmotnosti až 128 g/m². Lze jej využít také k tisku přímo na tabelační papír, který může být použit k oddělení jednotlivých částí důležitých obchodních reportů.

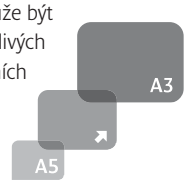

1 **Sedlový finišer AE2 – volitelný**

2 **Děrovačka – volitelná**

3 **DADF (50 listů) – volitelný**

4 **Standardní výstupní zásobník**

5 **Tělo stroje**

6 **Zásobníky na papír (2 x 550 listů)**

7 **Zásobníky na papír (2 x 550 listů) – volitelné**

8 **Velkokapacitní zásobník na papír (2 700listů) – volitelný**

Specifikace **iR3025/N iR3035/N iR3045/N**

Typ	Stolní
Maximální velikost originálu	A3
Velikosti kopií	Zásobník: A5R–A3
Ruční zásobník	A3–A5, volná velikost (99 x 148 mm až 297 x 432 mm), obálky
Rozlišení	Skenování: 600 dpi x 600 dpi Kopírování: ekvivalent 1200 dpi x 600 dpi Tisk: ekvivalent 2400 dpi x 600 dpi 256 gradací
Rychlost kopírování/tisku	
A4	iR3045N: 45 str./min. černobíle iR3035N: 35 str./min. černobíle iR3025N: 25 str./min. černobíle
A3	iR3045/35N: 22 str./min. černobíle iR3025N: 14 str./min. černobíle
Doba do zhotovení první kopie	iR3045/35N: méně než 3,9 s iR3025N: méně než 4,9 s
Doba zahřívání	max. 30 s (max. 10 s z režimu spánku)
Vícenásobné kopírování/tisk	1 až 999 listů
Oboustranný tisk	Standardní automatický oboustranný tisk bez odkládání
Hmotnost papíru	Zásobník: 64 až 90 g/m² Ruční zásobník: 64 až 128 g/m²
Zásobník	
Univerzální	A5R až A3
Kapacita papíru	
Standardně	550 listů x 2 zásobníky (1100 listů)
Ruční zásobník	50 listů (80 g/m²)
volitelný	550 listů x 2 zásobníky (1100 listů)
Boční podstavec na papír	2700 listů
Maximální kapacita papíru	4950 listů
CPU	300 MHz
Paměť	512 MB (Max: 768 MB)
Mechanika pevného disku	20 GB
Rozhraní	Ethernet (100BASE-TX/10BASE-T)
Napájení	iR3045/35/N: 220-240 V 6 A 50/60 Hz iR3025/N: 220-240 V 5 A 50/60 Hz
Spotřeba energie	(W) 1,35 kW maximum
Rozměry	(Š x H x V) 565 x 700 x 761 mm
Instalační prostor	(Š x H) 862 x 700 mm
Hmotnost	Přibl. 74 kg
SOUPRAVA TISKÁRNY UFRII/PCL S1 (STANDARDNÍ PRO MODEL N)	
PDL	PCL5e, PCL6 a UFR II
Rozlišení	2400 ekvivalent x 600 dpi
Paměť	512 MB (až 756 MB)
Pevný disk	20 GB (používá HDD hlavní jednotky)
CPU	300 MHz (používá CPU hlavní jednotky)
PCL fonty	Roman80, Bitmap1
Podporované OS	PCL: Windows 98/Me/2000/XP/Server 2003/Vista UFR II: Windows 2000/XP/Server 2003/Vista, Mac OSX 10.2.8 nebo pozdější
Rozhraní	Ethernet (100Base-TX/10Base-T), USB
Síťový protokol	TCP/IP (LPD/Port9100/IPP/IPPS/SMB/FTP), IPX/SPX (NDS,Bindery), AppleTalk
Skenování přes síť	Síťový ovladač TWAIN (150 až 600 dpi /černobíle/polotóny)
VOLITELNÁ SOUPRAVA PS TISKÁRNY S1	
PDL	Emulace PostScript3
Písma PS	Roman136
Podporované OS	Windows 98/Me/2000/XP/Server 2003/Vista, Mac OSX 10.2.8 nebo pozdější
Mac-PPD	Mac OS9.1 nebo pozdější, Mac OSX 10.2.8 nebo pozdější)
UNIVERZÁLNÍ SOUPRAVA ODESÍLÁNÍ G1	
Rychlost skenování	45 obr./min: A4 300 dpi s DADF
Rozlišení skenování	100 dpi, 200 x 100 dpi, 200 dpi, 200 x 400 dpi, 300 dpi, 400 dpi, 600 dpi
Místa určení	E-mail/Internet FAX (SMTP), PC (SMB, FTP, NCP), iWDM
Adresář	LDAP, místní (max.1800)
Formáty souborů	Jednoduché: TIFF, PDF Multi: TIFF, PDF

DADF-N1	
Velikost papíru	A3-A5R
Hmotnost papíru	Jednostranné originály: 42 až 128 g/m²
Oboustranné originály	50 až 128 g/m²
Max. počet originálů	50 listů (80 g/m²)
Rychlost skenování dokumentů	Kopírování: A4 iR3045/N: 45 obr./min, iR3035/N: 35 obr./min, iR3025/N: 25 obr./min Skenování: A4 45 obr./min
Rozměry (Š x H x V)	565 x 538 x 122 mm
Hmotnost	Přibl. 8,5 kg
JEDNOTKA PODÁVÁNÍ ZE ZÁSOBNÍKŮ Y3	
Typ	2 nastavitelné zásobníky s předním ukládáním
Kapacita papíru	550 listů (80 g/m²) x 2 zásobníky
Rozměry (Š x H x V)	565 x 700 x 252 mm
Hmotnost	Přibližně 23 kg
VELKOKAPACITNÍ ZÁSOBNÍK NA PAPÍR Q1	
Velikost papíru	A4
Kapacita papíru	2700 listů (80 g/m²)
Rozměry (Š x H x V)	372 x 591 x 473 mm
Hmotnost	Přibližně 29,6 kg
FINIŠER S1	
Počet zásobníků	Jeden odkládací zásobník (vnitřní) & jeden volitelný zásobník
Kapacita přihrádek	Jedna přihrádka: A4-A5R: 1000 listů, A3, A4R: 500 listů Dvě přihrádky (volitelné): A4-A5R: 300 listů v každé přihrádce, A3, A4R: 150 listů v každé přihrádce
Poloha sešití	Rohové
Kapacita sešití	A4: 50 listů A3, A4R: 30 listů
Hmotnost	Přibl. 12 kg
FINIŠER AE1 / SEDLOVÝ FINIŠER AE2	
Počet přihrádek	2 přihrádky
Kapacita přihrádek	A4-A5R: 1000 listů A3: 500 listů
Poloha sešití	Rohové, dvojité, sedlové sešití (pouze AE2)
Kapacita sešití	A4: 50 listů A3, A4R: 30 listů
Specifikace sedlového sešití (Sedlový finišer – pouze AE2)	Velikost papíru: A3, A4R Kapacita sešití: 1 až 15 listů (60 stran, 64-80 g/m²) Hmotnost papíru: 64 až 80 g/m² (128 g/m² pro přebal)
Rozměry (Š x H x V)	AE1: 643 x 657 x 1037 (mm) AE2: 747 x 657 x 1037 (mm)
Hmotnost	AE1: 43,2 kg AE2: 73,2 kg
OTHER ACCESSORIES	Souprava tiskárny UFR II S1, iR 256 MB rozšířená RAM B1, Rozšířená sběrnice B1, USB karta aplikačního rozhraní G1, Souprava pro tisk čárových kódů A1, Software pro přístup k webu F1, Bezpečnostní vodoznak A1, Software pro šifrovaný tisk C1, Souprava pro vymazávání dat z HDD A1, Souprava pro šifrování dat na HDD B4, Univerzální souprava pro odesílání prohledavatelných PDF A1, Univerzální souprava pro odesílání zabezpečených PDF A1, Souprava pro PDF s digitálním podpisem A1, Faxová karta Super G3 Q1, iR3100C podstolek, Nástavec podavače obálek C2, FL zásobník Y1(L), FL zásobník Z1(M), Kryt kopírovací desky typ H, Razítkovací inkoustová kazeta B1, Vnitřní dvoucestná přihrádka D1, Doplňková přihrádka finišeru B1, Vyrovnávací průchozí jednotka E2, Přihrádka na kopie J1, Jednotka děrovačky L1 (2 otvory), Jednotka děrovačky N1(4 otvory FRN), Jednotka děrovačky P1(4 otvory SWE), Jednotka děrovačky Q1 (2 otvory), Jednotka děrovačky S1 (4 otvory FRN), Jednotka děrovačky T1 (4 otvory SWE), Sešití J1, Zásobník se svorkami D3, Čtečka karet C1, Souprava čtečky karet B1, Přihrádka na dokumenty J1, Přístupový držák ADF A1, Souprava sofwaru pro vzdálené operátory A2, Souprava hlasového průvodce B1 (angličtina), Souprava hlasové obsluhy A1 (angličtina).

Některé obrázky byly uměle vytvořeny pro ostrost obrazu. Všechna data jsou založena na standardních testovacích metodách Canon. Tento leták a specifikace produktu byly vytvořeny před dnem uvedení produktu na trh. Finální specifikace podléhají změně bez předchozího upozornění.™ a ®: Všechny názvy společností a produktů jsou ochrannými známkami a/nebo registrovanými ochrannými známkami jejich případných výrobců na jejich trzích a/nebo v jejich zemích. Nejvyšší kvality tisku dosáhnete, budete-li podle doporučení společnosti Canon používat originální média Canon. V seznamu kompatibility médií/papíru prosím ověřte, které typy papíru/médií jsou doporučeny. Logo Canon GENUINE zaručuje kvalitu a všestranný výkon. Další informace naleznete na www.canon-europe.com/Canon_Copier_Consumable_Technology

Jako multifunkční tiskárna a kopírka splňuje požadavky mezinárodního programu Energy Star

Logo Canon GENUINE zaručuje kvalitu a všestranný výkon.

POWERED BY

you can Canon

Canon CZ s. r. o.
nám. Na Santince 2440
160 00 Praha 6

www.canon.cz

České vydání

© Canon Europa N.V., 2006 (1006)

WWF Canon Conservation Partner